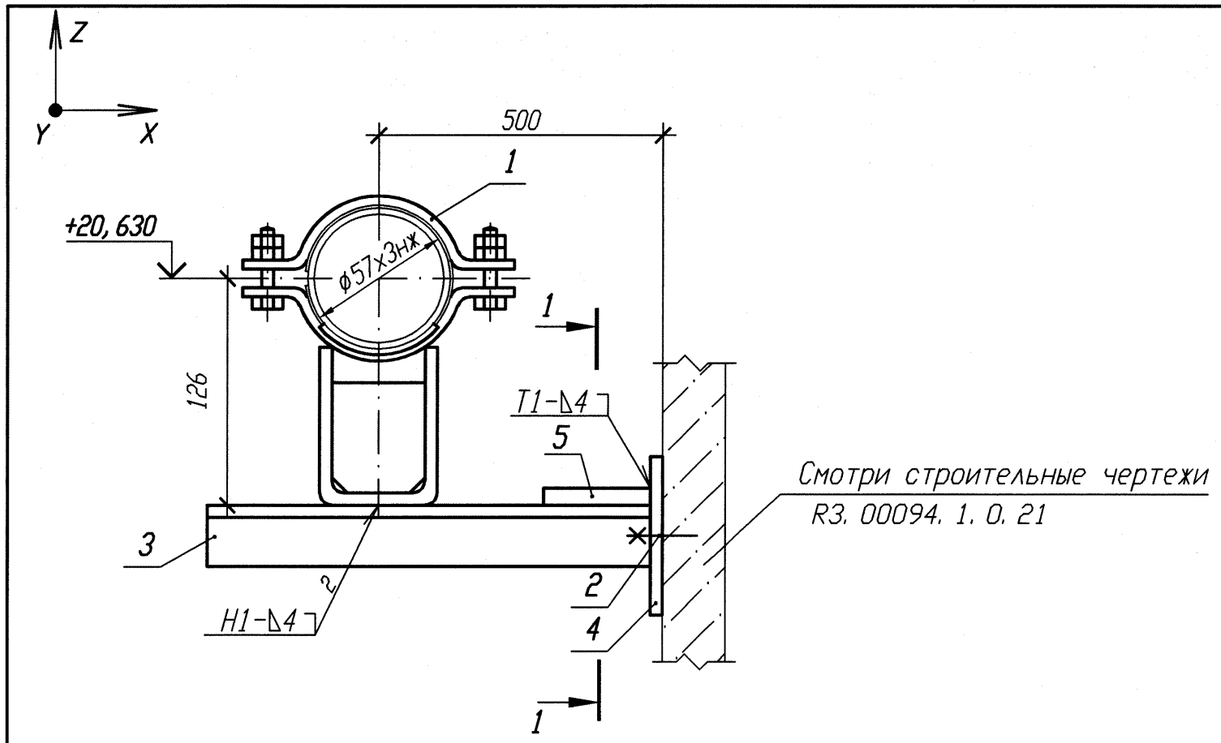

РАЗРЕЗ 1-1

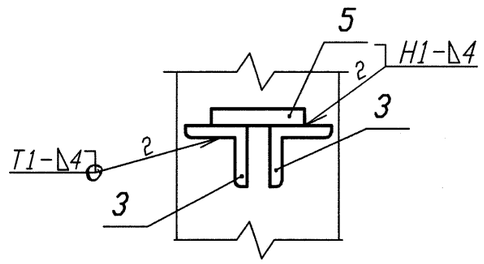

Спецификация деталей

Поз.	Обозначение	Наименование	Кол.	Материал	Масса, кг ед.	Масса, кг общ.	Приме-чание
1	Л8-512. 000-11	Опора 57К	1	Сборный	2, 0	2, 0	
2	ГОСТ 28778-90	БСР 10х100 У3	2	Сборный	0, 09	0, 18	
3	ГОСТ 8509-93	Уголок Б 50х50х5 l=600	2	Вст 3 сп 5 ГОСТ 535-2005	2, 27	4, 54	
4	10. 377. 01	Лист Б-ПН 4х140х80	1	ст 3 сп 5 ГОСТ 14637-89	0, 35	0, 35	
5	ГОСТ 19903-74	Лист Б-ПН 4х100х100	1	ст 3 сп 5 ГОСТ 14637-89	0, 31	0, 31	
	ГОСТ 2246-70	Проволока		Св-04Х19Н11М3			
	ГОСТ 9467-75	Электроды		УОНИИ 13/45			
				Итого:		7, 38	

1 Привязку опоры смотри 3TS21Z39.
2 Сварку производить по ГОСТ 5264-80.
3 Сварку опоры с трубопроводом производить по Л8-512. 000.
4 Отметка трубопровода подлежит уточнению в соответствии с уклоном трубопровода.
5 Изготовить один комплект.

Номер опоры	Рабочее состояние						Холодное состояние						Сейсмическое состояние					
	Усилия, кН			Моменты, кН·м			Усилия, кН			Моменты, кН·м			Усилия , кН			Моменты, кН·м		
	Px	Py	Pz	Mx	My	Mz	Px	Py	Pz	Mx	My	Mz	Px	Py	Pz	Mx	My	Mz
3TS21Y098	0, 01	0, 02	-0, 85	0, 24	-0, 02	-0, 01	0, 03	0, 01	-0, 87	0, 26	-0, 02	0, 03	0, 02	0, 03	0, 02	0, 01	0, 02	0, 01

Изм.	Кол. уч.	Лист	N док.	Подп.	Дата
1	-	Зам.	102-12	-	-
Инженер		Сопрун			24. 08
Пров. вед. инж.		Веренцова			24. 08
Пров. нач. гр.		Жук			24. 08
Н. контр		Краснояров			27. 08

АРХИВНЫЙ ЭКЗЕМПЛЯР

Инв. № подл. R3. 00783. 1. 0. 11
Лист 258

R3. TS21. 3012. 011. 01. 00. 082

Ростовская АЭС Блок 3

Реакторное отделение
Негерметичная часть
Трубопроводы системы очистки технологических сдувок

Стадия	Лист	Листов
Р		1

Опора неподвижная
3TS21Y098

ОАО "НИАЭП" 2012

Инв. N подл. | Подп. и дата | Взам. инв. N
R3. 00783. 1. 0. 11

Формат А3